collage
CONTEMPORARY DESIGN MILANO

Drum Soft

Arch.Francesco, 2013

Drum Soft velluto

Drum Soft velluto

Drum Soft velluto

collage
CONTEMPORARY DESIGN MILANO

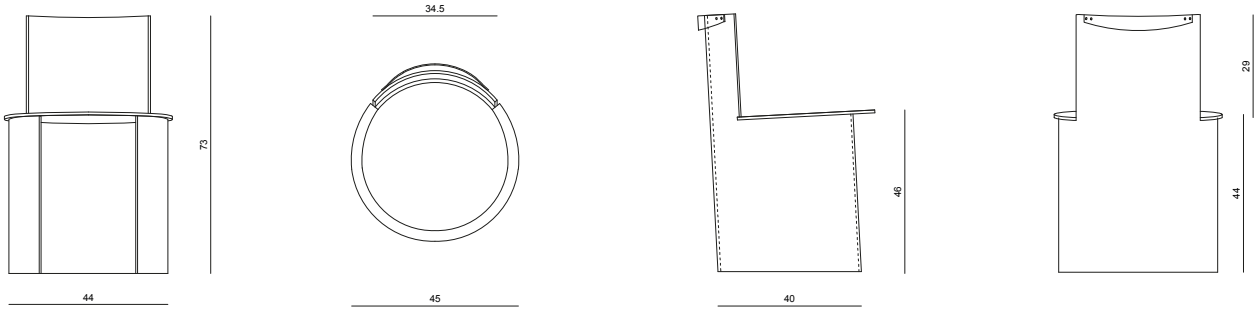

Mod. Drum Soft
Anno 2013
Design Arch.Francesco Soro

Sviluppo di un foglio in multistrato,tagliato a misura e curvato,con seduta a disco.
Serie in velluto.
La parte interna sotto il sedile è tinta all'anilina.